ÖàÖ²Ü² Î Ø1:40

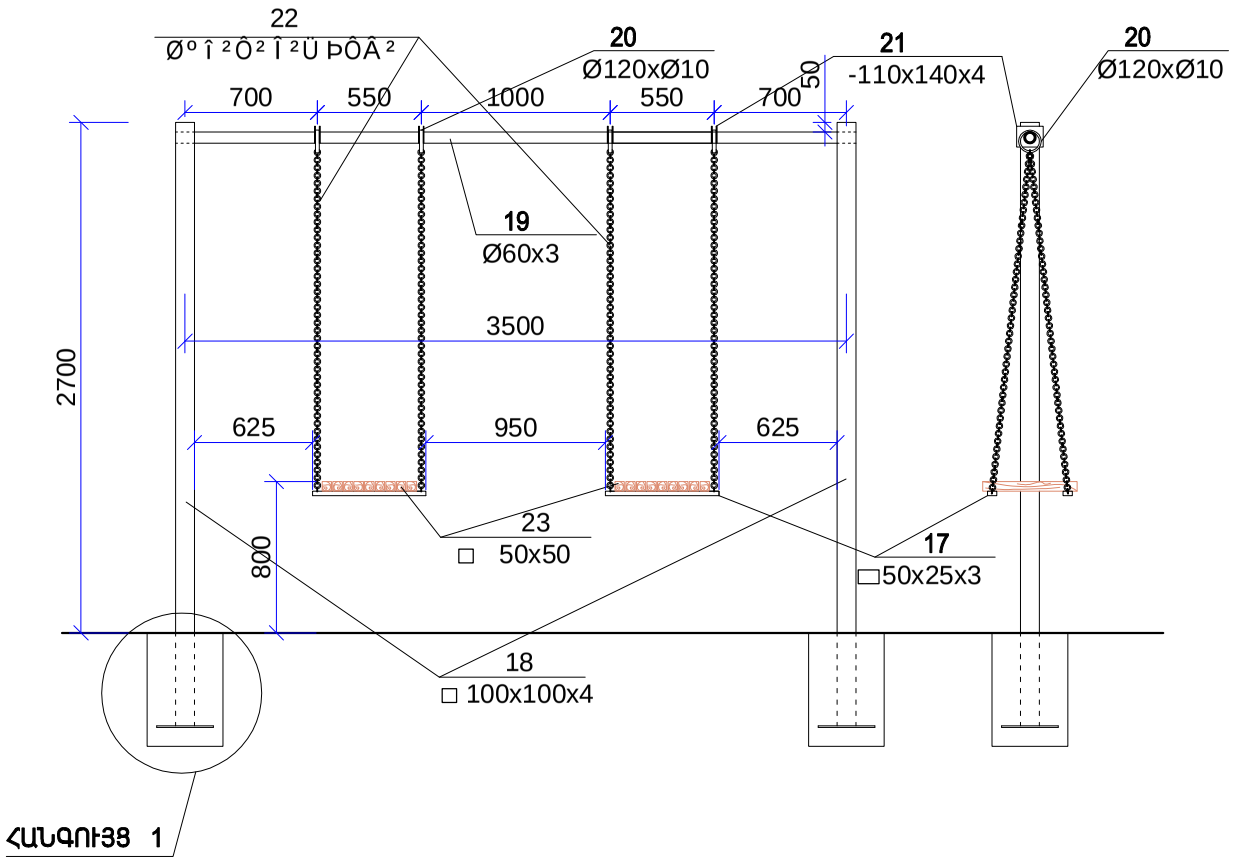

Ø²êÜ²¶Æð ÖàÖ²Ü² ÎÆ Ð²Ø²ð

ÖàÖ²Ü² ÎÆ Øº î ²Ô² Î ²Ü ¼ÈºØºÜ îÜºðÆ Ø²êÜ²¶Æð						
17	ГОСТ8545-80	□50x25x3	L = 600	4	1.88	7.52
18	————"————	□ 100x100x4	L =3200	2	40.19	80.4
19	————"————	Ø60x3	L =3600	1	15.2	15.2
20	Øº î ²Ô² Î ²Ü úÔ² Î	Ø120xØ10		2		
21	Øº î ²Ô² Î ²Ü ÂÆÂºÔ	-110x140x4		4	0.48	1.92
22	Øº î ²Ô² Î ²Ü ÞÔÂ²		L =1825	8		
23	ö²Úî º âàðêàô 18 Ñ³ ï	□ 50x50	L =500	0.0225ËÙ (18 Ñ³ ï Ç Ñ³Ù³ñ)		
Î²Ü¶Ü²Î (2 Ñ³ ï)						
24	ГОСТ19903 - 76	-8X300	L = 300	1	5.7	5.7

ՀԱՆԳՈՒՅՑ 1

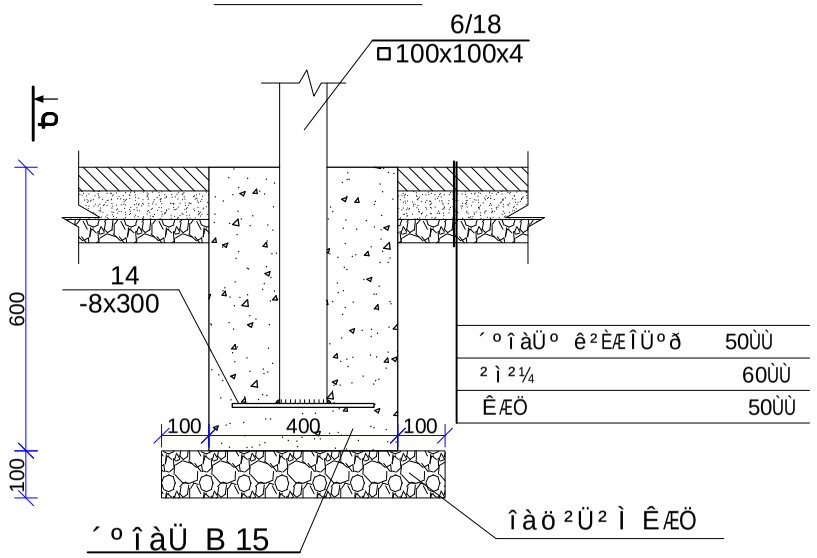

Megametr	ԵԼԵԱՆ ԷԼԱՆ ԿԵՏՈՒ ՎԱՀԱՆԱՆ ՇՐՋԱՆ ԹԻՎՈՒՅՑ 27, 29 ՀԱՍԱՐԱԿՈՒԹՅԱՆ ԼՈՒՍԻՆ ԲԱՆԿԱՅԻՆ ԳԱՀԱՎԱՌ		ՊՐՈՅԵԿՏԱՅԻՆ N ԵԲ-ՊԸՆԾՕՖ 14/88
		ՀԱՍՏԱՏԱԿԱՆԱՑՎԱԾ ՄԱ	ՓՈՒԼ ԹԵՐԹ ԹԵՐԹԵՐ
ԳԱՎԱՌՅԱՆ	Ն. ՀՈՎՀԱՆՆԻՍՅԱՆ		ԼՌ ՀՇ-12 12
		ՀԻՄՔԱՆԿ	«ՄԵԳԱՄԵՏՐ» ՍՊԸ